NLS-PT800系列

移动式数据采集器

- 高速数据处理
- 可选内置激光/影像/RFID模块
- 大容量数据存储
- 可选内置GPRS/CDMA/WiFi
- RS232，IrDA接口
- IP54工业等级标准设计
- 提供便捷易用的SDK

产品概述

NLS-PT800系列产品是一种移动式数据采集器终端，用于条码（包括二维码）/RFID数据采集。可选内置GPRS/CDMA或者WiFi无线模块。可选红外照明光源，使其具有识读隐形条码的功能。

该系列产品具有高性能的数据处理能力，提供在Microsoft Visual C++环境下的二次开发工具包(uTools)，使客户能够方便地编写各种应用程序，满足用户的需要。配套的二次开发工具包还提供了一个WebComm类库，利用这个类库，应用程序可以方便地与Web服务器进行信息交互。

该系列产品能够满足各种数据采集，数据传输的批处理应用，包括在物流，工业以及商业的应用。特别是设备内置的无线模块，保证在无线网络条件下，实现各种广域和局域的无线通讯应用及其定位功能，由此为用户提供更加灵活的应用解决方案。

该系列产品对于二维码的数据采集，采用Image方式。其中关键部件--条码识读引擎采用本公司自主研发的 DIMG™ 技术，包括光学系统，图形数字化，解码板，解码软件及图形处理技术等一系列核心技术，识读性能强大，应用灵活。

应用配置

型号/配置		Laser	Image	RFID	GPRS	CDMA	WiFi	Note
PT850	RG	√			√			针对1D应用
	RC	√				√		
	RW	√					√	
PT852	RG		√		√			针对1D/2D应用
	RC		√					
	RW		√			√		
PT810	M1			√	★	★	★	针对RFID应用
	E1			√	★	★	★	
	T1			√	★	★	★	
CD850	机座，用于充电和数据传输							
选配件	CBL800R	主机232数据线						
	ADP56	主机电源适配器						
	CBL801R	底座232数据线						
	ADP90	底座电源适配器						
	BTY800	主机970mAH 锂电池						
	BTY801	主机2100mAH 锂电池						
	BTY802	主机2100mAH(防爆)锂电池						
	PRC800	防护套						

说明：'M1'表示Mifare13.56MHz，'E1'表示EM 125KHz，'T1' 表示TI 13.56 MHz，'★'表示该功能需要订制

硬件性能

NLS-PT800系列产品的键盘设有23个可轻巧点击的键，160×128分辨率且具备背光的液晶显示屏，三种反馈指示：指示灯，蜂鸣器，振动器。

该系列产品配置了高效的32位74MHz 的ARM7 CPU，配置8M RAM、16M Flash-ROM。Flash-ROM可扩展至128M。

PT850的内置激光扫描引擎，在经过优化处理的解码软件的配合下，表现出出色的数据采集性能。PT852的内置Image引擎配置了本公司自主知识产权的DIMG™先进技术，使得PT852不仅可以识读PDF417、QR Code、DataMatrix等二维码，还可以用于各种ISO标准的一维条码的采集。

该系列产品采用的长效锂电池和系统省电模式，使设备能够待机150小时以上，连续读码超过5000次。该锂电池为通用手机电池。

该系列产品提供了一个全功能RS232串口，还另外提供了一个红外线通讯端口。内置GPRS/CDMA模块提供无线接入英特网和GPS的服务。

该系列产品具有IP54工业等级，具备1.2 米高度的抗摔性。

外形尺寸

单位:mm

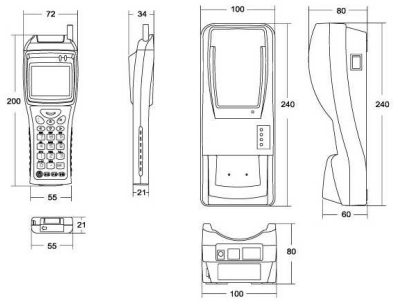

NLS-PT800系列
移动式数据采集器

性能参数

性能参数		NLS-PT850	NLS-PT852	NLS-PT810
微处理器		ARM7, 32 bit RISC, 74MHZ		
内存		RAM: 8M, Flash ROM: 2M + 16M, 可扩展至128M		
显示		LCD 160×128, 4 级灰度,带背光		
键盘		23键		
接口	RS232	9.6~115.2Kbps		
	红外通讯	IrDA 1.0，9.6~115.2Kbps		
	无线(选配)	GPRS：双频: 900/1800MHZ, 85.6Kbps (最大)		
		CDMA：双频: 900/1800MHZ, 153.0Kbps (最大)		
		IEEE 802.11b：2.4GHz, DSSS, 14dBm, WEP 64/128,WPA,400mW~1000mW, 115.2Kbps		
识读模式		激光 (Class II)	摄像式 (640× 480 CMOS)	RFID
识读码制		1D:Code128,Code39,EAN-8,UPC-A,UPC-E,Codabar, ISBN/ISSN, Interleaved 2 of 5, Code 93,China Post等		取决于RFID模块
			2D:PDF417, QR Code, DataMatrix 等	
识读精度		≥3 mil	≥6 mil	
PCS		≥20%	≥30 %	
提供光源		可见激光二极管 650 nm	可见发光二极管 630 nm	
光源强度			1000 LUX (在130mm处)	
转角，仰角，偏角		±35°，60°，60°	360°，45°，45°	
电源	电池	970mAH /2100mAH锂电池		
	待机时间	150小时		
	扫描次数	>10000	>5000	>5000
	电源适配器	输出:DC5.6V, 1.5A 输入: AC100~240V, 50~60HZ		
	最大功耗	1.5W		
环境	工作温度	-5° C ~ +45° C		
	储存温度	-20° C ~ +55° C		
	工作湿度	5%~95% RH (无凝结)		
	环境照度	0~100,000 lux		
	跌落高度	1.2 米		
外形		200mm(长)× 72 (宽)mm ×34 (高) mm		
重量		300克		
操作系统		uBase/Linux		
开发工具		uTools (Microsoft Visual C++ 6.0 Add-In)		
国际认证		CE EMC Class B		

Laser读码视场图

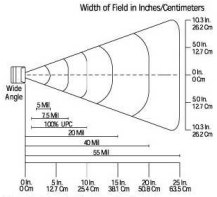

Typical Depth of Field in Inches/Centimeters
Minimum distance determined by Symbol length and scan angle

Image读码性能

READING CHARACTERISTICS	
1D Code	Depth of Field
Code 39 5 mils	65 to 120mm
Code 39 10 mils	65 to 205mm
2D Code	Depth of Field
PDF417 5 mils	55 to 125 mm
PDF417 10 mils	50 to 210 mm
QR Code 10 mils	45 to 175 mm
QR Code 15 mils	35 to 215 mm
DataMatrix 10 mils	45 to 180mm
DataMatrix 15 mils	35 to 220 mm

GPRS/CDMA广域无线网络

NLS-PT800系列产品内置的GPRS/CDMA无线模块，可使产品随时随地实现网络在线、访问英特网、与服务器交流数据等功能。除了无线之外，该系列产品还能通过常用调制解调器拨号上网，或通过RS485网桥访问英特网。

二次开发工具包--uTools

NLS-PT800系列产品采用了自主知识产权的操作系统uBase。该操作系统具备实时多任务内核、Flash文件数据存储系统、TCP/IP/PPP网络协议、嵌入式图形系统和多种实用库。同时提供了一个功能强大的二次开发工具uTools，它用于生成uBase程序。uTools 置入Microsoft Visual Studio C++ 6.0 IDE。作为一个增加的IDE，uTools提供app-wizard, project manager, source codes/resources editor, native/cross-compiler, programs emulator/debugger，二次开发包和下载器，所有这些开发工作都能在一个便于使用的IDE中完成。

WebComm

作为一个C++类库，WebComm用于支持移动式数据采集器与Web服务器的连接。WebComm 提供HTTP transfer, XML parser, 和一套易于使用者的API。拥有WebComm，可使NLS-PT800设备方便地和Web服务器进行数据交换。

代理商：青岛尘拓自动化科技有限公司
服务电话：0532-86107234 86107274